VERTIKALJALOUSIE
VJ092-S

Vertikaljalousie komplette Anlage für die Montage an die Decke mit Befestigungsclips. Befestigungsträger für die Wandmontage gegen Aufzahlung.

1 Oberschiene in weiß matt, natur eloxiert, fenstergrau oder schwarz matt

2 Schnurzug und Wendekette in weiß, grau oder schwarz

3 unterer Abschluss mit Beschwerungsplatten

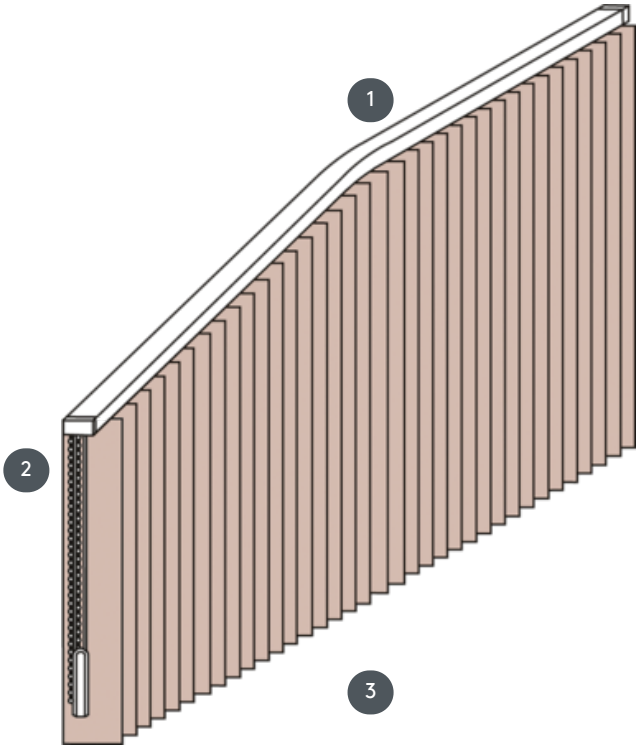

Montage	min./max. Maße	Mechanikfarbe	Bedienung
Decke, Wand oder Einbauprofil	max. Breite: 560 cm, max. Höhe: 400cm kleinster Radius für 89 mm Lamelle: 50 cm kleinster Radius für 127 mm Lamelle: 50 cm	weiß matt (RAL 9016) aluminium natur eloxiert (E6-EV1) fenstergrau struktur (RAL 7040) schwarz matt struktur (RAL 9005) RAL-Sonderlackierung auf Wunsch (gegen Aufzahlung)	mittels Schnurzug und Wendekette in weiß, grau oder schwarz Bedienung wahlweise links oder rechts

Weitere Informationen finden Sie unter leha.at
Projektbezogene Sonderausführungen auf Anfrage möglich.
Bei allen Werten handelt es sich um Herstellerangaben, produktionstechnische Schwankungen sind möglich.
Stand 27.02.2024