PLISSEE
PL20SVDR1

Plissee Typ SVDR1, verspannt, mit Griffbedienung. Spannschnüre feststehend - Anlage lässt sich auch kopfüber montieren (der Behang schließt von oben nach unten)

1 Oberschiene fix (mind. 11,6 cm)

2 Bedienschiene mit Griff (Metallgriff EOS Standard oder Metallgriff FUSION, auf Wunsch Kunststoffgriff FLEX)

3 Unterschiene fix

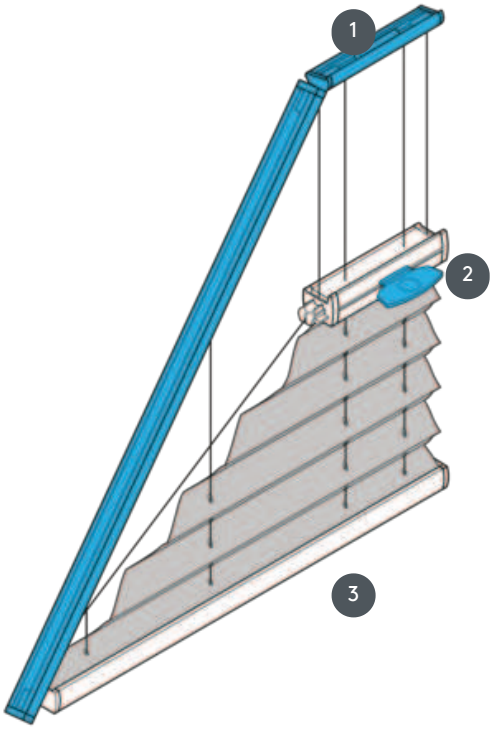

Montageart	min. / max. Maße	Bedienung	Stofffarbe
geschraubt	min. Grundlinie 15 cm / max. Grundlinie 100 cm min. Höhe 10 cm / max. Höhe 250 cm	mittels Griff an der Bedienschiene	laut aktueller Kollektion

Weitere Informationen finden Sie unter leha.at
Projektbezogene Sonderausführungen auf Anfrage möglich.
Bei allen Werten handelt es sich um Herstellerangaben, produktionstechnische Schwankungen sind möglich.
Stand 10.01.2024