# PLISSEE
# PL20PLV

Plissee Typ PLV für Plafondanlage. Spannseile feststehend, Abstand ca. 20 cm. Bei Schrägmontage Paket nach Möglichkeit oben anordnen.

1 Oberschiene fix

2 Kunststoffgriff FLEX, klappbar

3 Unterschiene fix

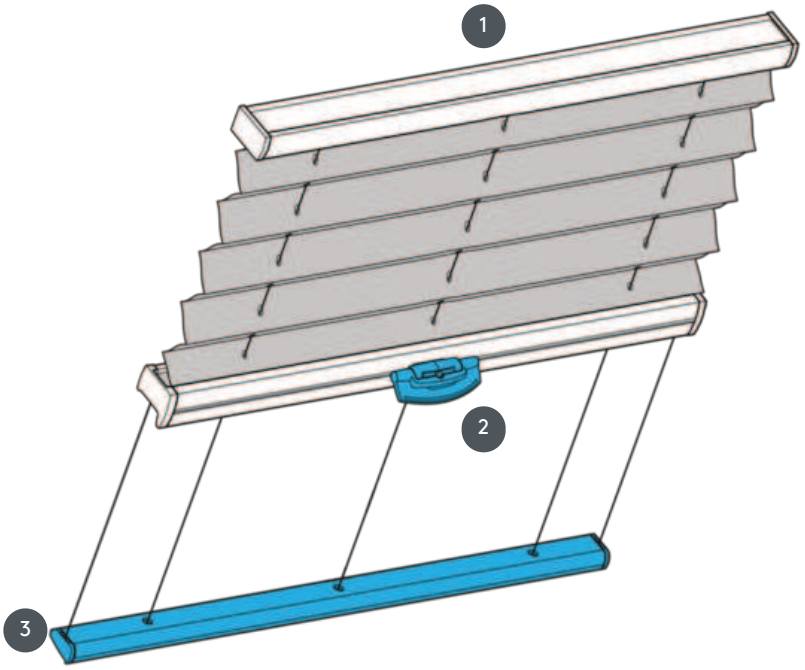


| Montageart | min. / max. Maße | Bedienung | Stofffarbe |
|---|---|---|---|
| wahlweise geschraubt oder mit Montageprofil | min. Breite 15 cm / max. Breite 150 cm<br><br>min. Höhe 10 cm / max. Höhe 400 cm | mittels Bedienungsgriff falls per Hand nicht erreichbar mittels Bedienstab) | laut aktueller Kollektion |

Weitere Informationen finden Sie unter leha.at
Projektbezogene Sonderausführungen auf Anfrage möglich.
Bei allen Werten handelt es sich um Herstellerangaben, produktionstechnische Schwankungen sind möglich.
Stand 10.01.2024