PLISSEE
PL20PLVDR1

Plissee Typ PLVDR1 für Dreieck-Plafondanlage mit Griffbedienung. Spannseile feststehend, Abstand ca. 20 cm. Anlage lässt sich auch kopfüber montieren, d.h. der Behang schließt von oben nach unten.

1 Oberschiene fix (mind. 11,6 cm)

2 Kunststoffgriff FLEX, klappbar

3 Unterschiene fix

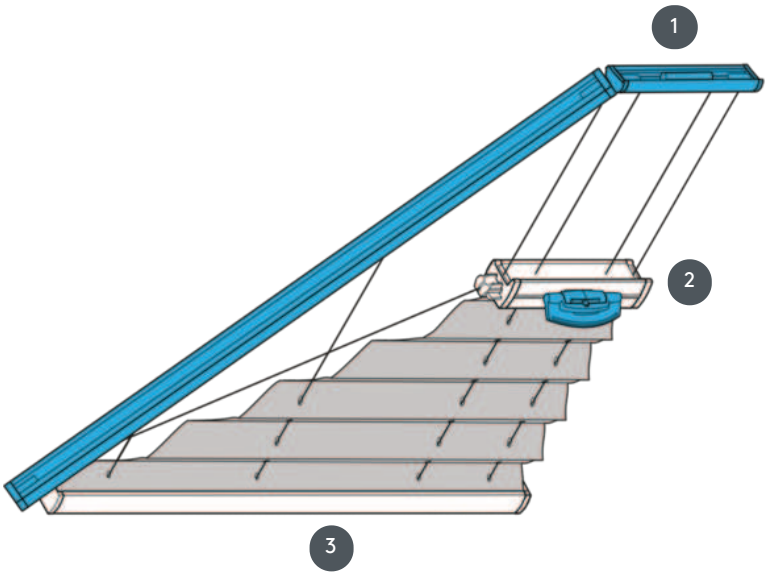

Montageart	min. / max. Maße	Bedienung	Stofffarbe
wahlweise geschraubt oder mit Montageprofil	min. Breite 15 cm / max. Breite 100 cm min. Höhe 10 cm / max. Höhe 250 cm	mittels Bedienungsgriff (falls per Hand nicht erreichbar, mittels Bedienstab)	laut aktueller Kollektion

Weitere Informationen finden Sie unter leha.at
Projektbezogene Sonderausführungen auf Anfrage möglich.
Bei allen Werten handelt es sich um Herstellerangaben, produktionstechnische Schwankungen sind möglich.
Stand 10.01.2024