DUETTE
DU25DV

Duette DV für Dachfenster mit Spanndrähten und einer Griffleiste.
Anlage lässt sich auch kopfüber montieren, d.h. der Behang schließt von oben nach unten.

1 Oberschiene (fix)

2 Kunststoffgriff FLEX

3 Spanndraht

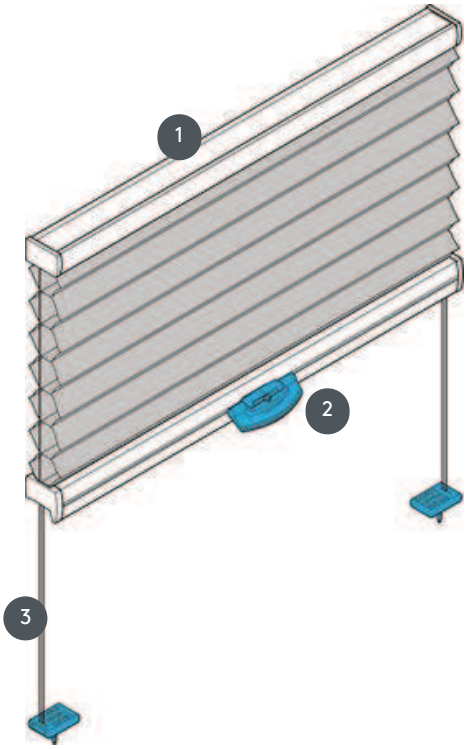

Montageart	min. / max. Maße	Bedienung	Stofffarbe
geschraubt	min. Breite 15 cm / max. Breite 120 cm min. Höhe 10 cm / max. Höhe 150 cm max. Fläche 1,8 m²	Bedienschiene mit Kunststoffgriff (Flex)	laut aktueller Kollektion

Querschnitt

Weitere Informationen finden Sie unter leha.at
Projektbezogene Sonderausführungen auf Anfrage möglich.
Bei allen Werten handelt es sich um Herstellerangaben, produktionstechnische Schwankungen sind möglich.
Stand 26.07.2024