DUETTE
DU25PLVTN

Duette, verspannt mit zwei beweglichen Bedienungsschienen und Tag/Nacht Behang für waagrechte Plafondanlage oder für eine Schräge

1. Oberschiene (fix)
2. Abdunkelungs (Nacht) Behang - keine Einblicke
3. Transparenter (Tag) Behang - Blick nach draußen möglich
4. Unterschiene (fix)

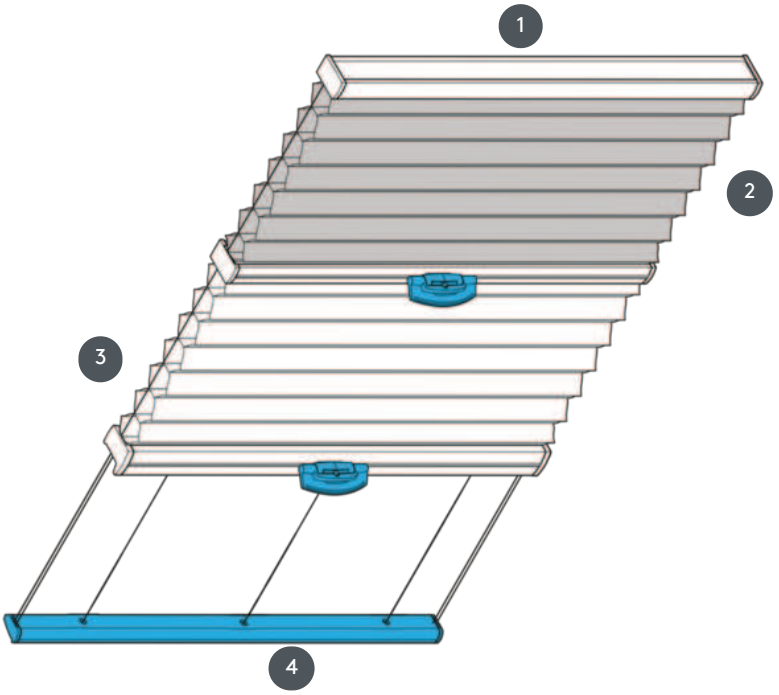

Montageart

wahlweise geschraubt oder mit Montageprofil

min. / max. Maße

min. Breite 25 cm / max. Breite 150 cm

min. Höhe 10 cm / max. Höhe 350 cm

Bedienung

mittels Kunststoffgriff auf der Bedienungsschiene

für höhere Anlagen eignet sich ein Verschiebestab

Stofffarbe

laut aktueller Kollektion

Querschnitt

Weitere Informationen finden Sie unter leha.at
Projektbezogene Sonderausführungen auf Anfrage möglich.
Bei allen Werten handelt es sich um Herstellerangaben, produktionstechnische Schwankungen sind möglich.
Stand 26.07.2024