DUETTI
DU25PLVT2

Sistema di controsoffitto trapezoidale reggiato orizzontalmente o inclinato con azionamento a maniglia. Il sistema può anche essere montato capovolto, cioè la tenda si chiude dall'alto verso il basso.

1. Guida superiore fissa (min. 11,6 cm)
2. guida centrale azionabile con impugnatura in plastica FLEX
3. Guida inferiore (fissa)

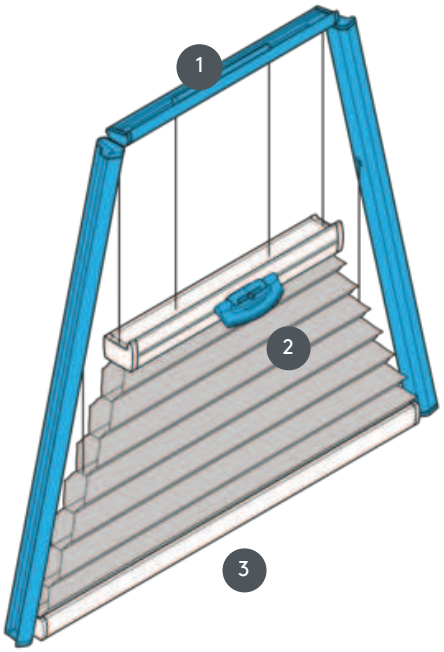

tipo di montaggio	min. /massa massima	cameriere	colore del tessuto
imbullonato o con profilo di montaggio	larghezza minima 15 cm/larghezza massima 150 cm altezza minima 10 cm/altezza massima 260 cm	Binario di controllo con impugnatura in plastica (Flex)	secondo l'ultima collezione

product.pdf.cross-section.headline

Ulteriori informazioni sono disponibili su leha.at
Disegni speciali su progetto disponibili su richiesta.
Tutti i valori sono dati dal produttore, sono possibili fluttuazioni dovute alla produzione.
Stand 26.07.2024