DUETTE
DU25PLVDR2

Verspannte Dreieck-Plafondanlage waagrecht oder in der Schräge mit Griffbedienung. Anlage lässt sich auch kopfüber montieren, d.h. der Behang schließt von oben nach unten.

1 Oberschiene fix (ca. 11,6 cm)

2 bedienbare Mittelschiene mit Kunststoffgriff FLEX

3 Unterschiene (fix)

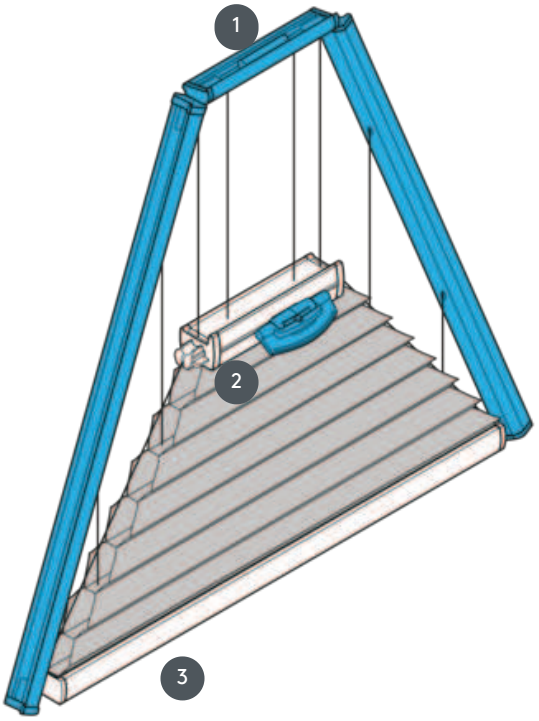

Montageart	min. / max. Maße	Bedienung	Stofffarbe
wahlweise geschraubt oder mit Montageprofil	min. Breite 15 cm / max. Breite 150 cm min. Höhe 10 cm / max. Höhe 260 cm	Bedienschiene mit Kunststoffgriff (Flex)	laut aktueller Kollektion

Querschnitt

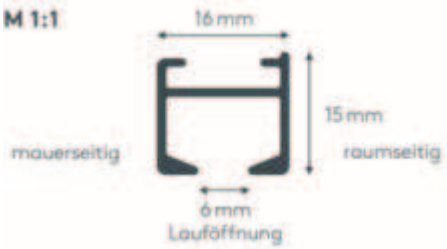

Weitere Informationen finden Sie unter leha.at
Projektbezogene Sonderausführungen auf Anfrage möglich.
Bei allen Werten handelt es sich um Herstellerangaben, produktionstechnische Schwankungen sind möglich.
Stand 26.07.2024