DUETTI
DU25PLK2

Sistema di controsoffitto in posizione orizzontale o inclinata.

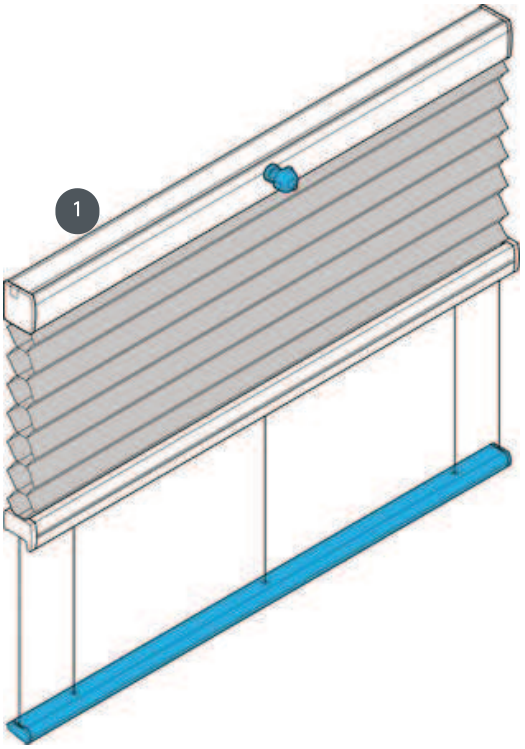

1 Top drive (pacchetto top)

tipo di montaggio	min. /massa massima	cameriere	colore del tessuto
imbullonato o con profilo di montaggio	larghezza minima 20 cm/larghezza massima 230 cm altezza minima 10 cm/altezza massima 400 cm	Può essere fatto con una manovella o con un'asta elettrica (da ordinare separatamente) Uscita a manovella a sinistra, centrale o destra	secondo l'ultima collezione

product.pdf.cross-section.headline

Ulteriori informazioni sono disponibili su leha.at
Disegni speciali su progetto disponibili su richiesta.
Tutti i valori sono dati dal produttore, sono possibili fluttuazioni dovute alla produzione.
Stand 26.07.2024